In-Wall

Ref. 89009500.

Sistemas que combinan eficiencia y tecnología para garantizar las mejores prestaciones.

PL1 DUAL - Placa de accionamiento con descarga dual

Número de pulsadores: 2
Recomendado para espacios públicos

Colores y acabados

Cómo obtener la referencia completa
Sustituya los ".." en la referencia por el código del acabado deseado de la lista siguiente.

0 Blanco

1 Cromado

2 Mate

5 Combi

Medidas

Longitud: 250 mm.
Altura: 160 mm.

Compatible

890080100 BASIC WC COMPACT - Estructura empotrable con cisterna compacta (8 cm) y doble descarga (4/2 - 4,5/3 - 6/3 L). Codo de 90 ø.
890090000 DUPLO WC - Estructura empotrable con cisterna de doble descarga (6/3 L)
890080200 BASIC TANK COMPACT - Cisterna compacta empotrada de 8 cm con doble descarga (4/2 - 4,5/3 - 6/3 L)
890090100 BASIC WC – Estructura empotrable con cisterna de doble descarga (6/3 L)
890080000 DUPLO WC COMPACT - Estructura empotrable fijada al suelo con cisterna compacta (8 cm) y doble descarga (4/2 - 4,5/3 - 6/3 L). Codo de 90 ø.
890090200 BASIC TANK - Cisterna empotrada de doble descarga (6/3 L)
890090700 DUPLO WC FREESTANDING - Estructura autoportante con cisterna de doble descarga (6/3 L)

© Copyright 2011, Roca Sanitario, S.A. - All rights reserved

In-Wall

Ref. 89009500.

Dibujos técnicos

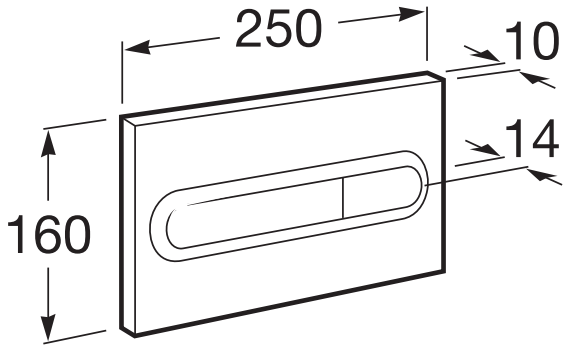

© Copyright 2011, Roca Sanitario, S.A. - All rights reserved

In-Wall

Ref. 89009500.

© Copyright 2011, Roca Sanitario, S.A. - All rights reserved